No. 460208 red
No. 460209 white
No. 460210 yellow

Rutscher | Push-Car
Porsche 911

JAMARA GERMANY
just play

DE - Gebrauchsanleitung
GB - Instruction
FR - Notice
IT - Istruzione
ES - Instrucción
CZ - Návod k použití
PL - Instrukcja użytkowania
NL - Gebruiksaanwijzing
SK - Návod na použitie

DE - Allgemeine Hinweise
JAMARA e.K. übernimmt keine Haftung für Schäden, die an dem Produkt selbst oder durch dieses entstehen, sofern diese auf falsche Bedienung oder Handhabungsfehler zurückzuführen sind. Der Kunde allein trägt die volle Verantwortung für die richtige Bedienung und Handhabung; dies umfasst insbesondere die Montage, den Ladevorgang, die Verwendung bis hin zur Wahl des Einsatzbereiches. Bitte beachten Sie hierzu die Bedienungs- und Gebrauchsanleitung, diese enthält wichtige Informationen und Warnhinweise.

GB - General information
JAMARA e.K. is not liable for any damage caused to the product itself or through this, provided this is due to improper operation or handling errors. The Customer alone bears the full responsibility for the proper use and handling, including without limitation, the assembly, the charging process, the use and choice of the operation area. Please refer to the operating and user instructions, it contains important information and warnings.

FR - Remarques générales
La société JAMARA e.K. n'est pas responsable de dommages, que ce soit au niveau du modèle ou causé par celui-ci, résultant d'une utilisation non appropriée. Seul le client est responsable concernant la mise en oeuvre et l'utilisation conforme du matériel; cela va de l'assemblage, en passant par la charge des accus et allant jusqu'au domaine d'utilisation. Pour cela, veillez lire attentivement la notice d'assemblage et d'utilisation, celle-ci contient d'importantes informations ainsi que les consignes de sécurités.

IT - Informazioni generali
JAMARA e.K. non e´responsabile per danni, sostenute al prodotto stesso o attraverso questo, dovuti ad una gestione non corretta del articolo. Solo il cliente si assume la piena responsabilità per la manutenzione e l´utilizzo corretto dello stesso; questo include il montaggio, la ricarica, l´utilizzo, fino alla scelta della aerea di applicazione. Si prega di notare e rispettare le istruzioni d´uso, questi contengono informazioni e avvertimenti molto importanti.

ES - Información general
JAMARA e.K. no se hace responsable de los daños causados al producto en sí o por medio de esto, a menos que esto se debe al mal funcionamiento o errores de manejo. El cliente solo tiene la responsabilidad completa para el uso y manejo adecuado, incluyendo, sin limitaciones, el montaje, el proceso de carga, el uso de hasta la elección de la zona de aplicación. Por favor, consulte las instrucciones de uso y funcionamiento, contiene información y avisos importantes.

CZ - Vyloučení odpovědnosti
Firma JAMARA e.K. nenese žádnou odpovědnost za škody, které vzniknou na výrobku nebo jeho prostřednictvím, pokud tyto škody vzniknou nesprávnou obsluhou nebo nesprávným používáním výrobku. Odpovědnost za správnou obsluhu a správné používání výrobku nese výhradně zákazník. Toto se týká hlavně montáže, procesu nabíjení, používání až k výběru oblasti použití. Za tímto účelem se prosím seznamte s návodem na použití, který obsahuje důležité informace a upozornění. ile uyarıları içeren kullanım ve işletme kılavuzunu dikkatlice okuyunuz.

PL - Wykluczenie odpowiedzialności
Firma JAMARA e.K. nie ponosi żadnej odpowiedzialności za szkody powstałe na samym produkcie bądź za jego pośrednictwem jeżeli szkody te wynikają z nieprawidłowej obsługi bądź z niepoprawnego posługiwania się produktem. Wyłącznie klient ponosi całkowitą odpowiedzialność za poprawną obsługę i poprawne posługiwanie się produktem: obejmuje to w szczególności montaż, proces ładowania, użytkowanie aż po wybór obszaru zastosowania. Prosimy zapoznać się w tym celu z instrukcją obsługi i użytkowania, która zawiera ważne informacje oraz wskazówki ostrzegawcze.

NL - Uitsluiting van de aansprakelijkheid
De firma JAMARA e.K. is niet aansprakelijk voor schade ontstaan aan het product zelf of door gebruik ervan indien deze schade voortvloeit van onjuiste bediening of foutief gebruik van het product. De klant zelf is uitsluitend aansprakelijk voor de correcte bediening en juist gebruik van het product: het omvat met name de montage, het ladingproces, het gebruik en de keuze van het toepassingsgebied. Wij vragen gaarne kennis te nemen van de bedienings- en gebruiksaanwijzing die cruciale gegevens en waarschuwing omvat.

SK - Vylúčenie zodpovednosti
Firma JAMARA e.K. nenesie žiadnu zodpovednosť za škody, ktoré vzniknú na výrobku alebo jeho prostredníctvom, pokiaľ tieto škody vzniknú nesprávnou obsluhou alebo nesprávnym používaním výrobku. Zodpovednosť za správnu obsluhu a správne používanie výrobku nesie výhradne zákazník. Toto sa týka hlavne montáže, procesu nabíjania, používania až k výberu oblasti použitia. Za týmto účelom sa prosím zoznámte s návodom na použitie, ktorý obsahuje dôležité informácie a upozornenia.

18 M

20 max. kg

DE - Geeignet für Kinder ab 18 Monaten!
ACHTUNG! Benutzung unter unmittelbarer Aufsicht von Erwachsenen.
Immer Schuhe tragen und nie mehr als 1 Person zulassen.
Nicht auf öffentlichen Verkehrsflächen und im Straßenverkehr benutzen.
Es besteht Unfall- und Verletzungsgefahr.
Dieses Spielzeug hat keine Bremse.
Entfernen Sie vor dem Spielbetrieb alle Schutzfolien von sämtlichen Teilen
Max. Gewicht: < 20 kg

GB - Suitable for children from 18 months!
WARNING! Only use in direct supervision of an adult.
Always wearing shoes, never allow more than 1 person.
Do not use on public transport surfaces and roads.
Risk of accident and injury.
This toy has no brakes.
Before playing, remove all protective films from all parts
Maximum weight: < 20 kg

FR - Adapté pour des enfants à partir de 18 mois!
ATTENTION! Utiliser uniquement sous la surveillance d'un adulte.
Ne jamais rouler sans chaussures et ne jamais laisser plus de 1 personne.
Ne pas utiliser sur la voie publique ou avec de la circulation.
Il y a des risques d'accidents et de blessures graves.
Ce jouet n'a pas de freins.
Retirez tous les films de protection de toutes les parties
Poids max. < 20 kg

IT - Consigliato per bambini dai 18 mesi!
ATTENZIONE! Utilizzare solo sotto la diretta sorveglianza di un adulto.
Non guidare mai senza scarpe e non guidare mai più di 1 persona.
Non utilizzare il prodotto su strade pubbliche oppure traffi cate.
Rischio d'incidenti e lesioni gravi.
Questo giocattolo non ha freni.
Prima di giocare, rimuovere tutte le pellicole protettive presenti su tutte le parti
Peso massimo: < 20 kg

ES - Apto para niños a partir de 18 meses!
ATENCIÓN! Usado bajo la supervisión directa de un adulto.
Nunca conduzca sin zapatos y nunca conduzca más de 1 persona.
No utilizar en la vía pública y en el tráfico.
Por causa de accidente y lesiones.
Este juguete no tiene freno.
Antes de jugar, quite todas las películas protectoras de todas las partes
Peso máximo: < 20 kg

CZ - Vhodné pro děti ve věku od 18 měsíců!
VAROVÁNÍ! Použití jen pod dohledem dospělé osoby.
Řídící osoba musí mít na sobě boty. Nesmí se vézt více jak jedna osoba.
Nepoužívejte na veřejných cestách a silnicích.
Hrozí nebezpečí nehody a zranění.
Tato hračka nemá brzdy!
Před použitím odstraňte všechny ochranné fólie ze všech částí modelu.
Maximální hmotnost: < 20 kg

PL- Przeznaczony dla dzieci od 18 miesięcy!
UWAGA! Używać pod bezpośrednim nadzorem osoby dorosłej.
Zawsze zakładaj buty i nigdy nie dopuszczaj więcej niż jednej osoby.
Nie używać w miejscach publicznych i w ruchu drogowym.
Istnieje ryzyko wypadków i urazów.
Ta zabawka nie ma hamulców.
Przed rozpoczęciem zabawy należy usunąć folie ochronne ze wszystkich części
Maks. waga: < 20 kg

NL - Geschikt voor kinderen vanaf 18 maanden!
LET OP! Gebruik onder direct toezicht van volwassenen.
Gebruik altijd met schoenen en door maximaal één persoon tegelijk.
Gebruik niet op de openbare weg en in het verkeer.
Gevaar voor ongevallen en verwondingen.
Dit speelgoed heeft geen rem.
Voordat het wordt gespeld, moet de beschermfolie van alle onderdelen worden verwijderd.
Max. Gewicht: < 20 kg

SK - Určené pre deti od od 18 mesiacov!
UPOZORNENIE! Používajte len pod priamym dohľadom dospelých.
Vždy noste obuv a nikdy nepripustite viac ako 1 osobu.
Nepoužívajte na verejných cestách a v cestnej premávke.
Nebezpečenstvo nehôd a úrazov.
Táto hračka nemá brzdy.
Pred použitím odstráňte ochranné fólie zo všetkých častí.
Maximálna hmotnosť: < 20 kg

DE - Konformitätserklärung
Hiermit erklärt JAMARA e.K., dass die Produkte, „Porsche 911, No. 460208, No. 460209, No. 460210“ der Richtlinie 2009/48/EG entsprechen.
Der vollständige Text der EU-Konformitätserklärung ist unter der folgenden Internetadresse verfügbar: **www.jamara-shop.com/Konformitaet**

GB - Certificate of Conformity
Hereby JAMARA e.K. declares that the products „Porsche 911, No. 460208, No. 460209, No. 460210“ comply with Directive 2009/48/EC.
The full text of the EU Declaration of Conformity is available at the following Internet address:
www.jamara-shop.com/Conformity

FR - Déclaration de conformité
Par la présente, JAMARA e.K. déclare que les produits „Porsche 911, No. 460208, No. 460209, No. 460210“ sont conformes aux Directive 2009/48/CE.
Le texte intégral de la déclaration de conformité CE est disponible via l‘adresse suivante
Adresse Internet disponible: **www.jamara-shop.com/Conformity**

IT - Dichiarazione di conformità
Con la presente JAMARA e.K. dichiara che i prodotti „Porsche 911, No. 460208, No. 460209, No. 460210“ sono conformi alle Direttive 2009/48/CE.
Il testo integrale della dichiarazione di conformità UE è disponibile al seguente indirizzo Internet:
www.jamara-shop.com/Conformity

ES - Declaración de conformidad
Por la presente JAMARA e.K. declara que los productos „Porsche 911, No. 460208, No. 460209, No. 460210“ cumplen con las Directiva 2009/48/CE.
El texto completo de la declaración de conformidad de la UE está disponible en la siguiente dirección de Internet: **www.jamara-shop.com/Conformity**

CZ - Prohlášení o shodě
Společnost JAMARA e.K. tímto prohlašuje, že Produkt, „Porsche 911, No. 460208, No. 460209, No. 460210“ odpovídá směrnicím 2009/48/ES.
Úplné znění EU prohlášení o shodě je k dispozici na následující internetové adrese:
www.jamara-shop.com/Conformity

PL - Deklaracja zgodności
Niniejszym firma JAMARA e.K. oświadcza, że produkty, „Porsche 911, No. 460208, No. 460209, No. 460210“ jest zgodny z dyrektywami 2014/53/UE, 2011/65/UE i 2009/48/WE.
Pełny tekst deklaracji zgodności UE jest dostępny pod następującym adresem internetowym:
www.jamara-shop.com/Conformity

NL - Conformiteitsverklaring
De firma JAMARA e.K. verklaart hiermee dat het Product, „Porsche 911, No. 460208, No. 460209, No. 460210“ aan de richtlijnen 2014/53/EU, 2011/65/EU en 2009/48/EG voldoen.
De volledige tekst van de EU-conformiteitsverklaring is beschikbaar op het volgende internetadres:
www.jamara-shop.com/Conformity

SK - Vyhlásenie o zhode
Týmto firma JAMARA e.K. vyhlasuje, že Produkt „Porsche 911, No. 460208, No. 460209, No. 460210“ je v súlade so smernicami 2014/53/EÚ, 2011/65/EÚ a 2009/48/ES.
Úplné znenie vyhlásenia o zhode EÚ je dostupné na nasledovnej internetovej adrese:
www.jamara-shop.com/Conformity

DE - Bitte lesen Sie die komplette Bedienungsanleitung und Sicherheitshinweise sorgfältig durch bevor Sie das Modell in Betrieb nehmen.
Achtung! Warnhinweise / Sicherheitshinweise unbedingt komplett lesen. Diese dienen Ihrer Sicherheit und können Unfälle / Verletzungen vermeiden.

GB - Read the complete instructions and security instructions carefully before using the model.
Caution! Please fully and carefully read warnings/ safety instructions. These are for our own security and can avoid accidents/injuries.

FR - Veuillez lire attentivement et entièrement la notice et les consignes de sécurités avant tout utilisation de ce produit!
Attention! La mise en garde et les consignes de sécurités sont à lire entièrement pour votre sécurité et éviter tout accidents et blessures.

IT - Vi preghiamo di leggere attentamente la istruzione completa e Istruzioni per la sicurezza prima di usare il modello.
Attenzione! Leggere completamente le avvertenze / istruzioni di sicurezza, questi sono per la vostra sicurezza può prevenire incidenti / infortuni.

ES - Lea atentamente la instruccion completa y seguridad antes de poner el modelo en funcionamiento
Atención! Leer completamente las notas de advertencia / instrucciones de seguridad estos son para su seguridad y puede evitar accidentes / lesiones

CZ - Před použitím tohoto modelu si pečlivě přečtěte návod k použití a bezpečnostní upozornění.
Upozornění! Varování / bezpečnostní pokyny musí být přečteny v plném rozsahu! Slouží vaší bezpečnosti a mohou zabránit nehodám / zraněním.

PL - Przed uruchomieniem modelu prosimy o staranne przeczytanie całej instrukcji obsługi i informacji dotyczących bezpieczeństwa.
Uwaga! Ostrzeżenia / instrukcje bezpieczeństwa muszą zostać przeczytane w całości! Służą one Państwa bezpieczeństwu i mogą zapobiec wypadkom / urazom.

NL - Lees de volledige instructies en veiligingheidsinstructies zorgvuldig door voordat u het model in gebruik neemt.
Let op! Waarschuwingen/veiligheidsinstructie moeten volledig worden gelezen! Ze zorgen voor uw veiligheid en kunnen ongevallen/letsels voorkomen.

SK - Pred uvedením modelu do prevádzky si prosím pozorne prečítajte celý návod na použitie a bezpečnostné informácie.
Upozornenie! Varovania/bezpečnostné pokyny sa musia prečítať v celom rozsahu! Slúžia na Vašu bezpečnosť a môžu zabrániť nehodám / zraneniam.

DE - Um Unfälle und Verletzungen zu vermeiden lassen Sie Ihr Kind NIE unbeaufsichtigt das Fahrzeug betreiben. Lassen Sie Ihr Kind während es mit dem Modell fährt nicht aus den Augen.
GB - To prevent accidents and injuries, DO NOT leave your Child unattended during operation of the vehicle. Never let your Child out of your sight while the driving a vehicle .
FR - Pour prévenir les accidents et les blessures ne laissez JAMAIS votre enfant conduire sans surveillance. Ne laissez pas votre enfant conduire le model hors de votre vue.
IT - Per evitare incidenti e infortuni, non lasciare MAI il suo bambino incustodito usare il veicolo. Non lasciate il suo bambino durante la guida del Modello fuori dalla sua vista.
ES - Para evitar accidentes y lesiones NUNCA deje su niño desantendido a operar el vehículo. No deje su niño mienteras conduce con el vehículo de su vista.
CZ - Aby se předešlo nehodám a zraněním, Vaše dítě NIKDY nesmí provozovat vozidlo bez dozoru. Pokud si dítě hraje s modelem, nikdy je neztrácejte z dohledu.
PL - Aby uniknąć wypadków i obrażeń, NIGDY nie pozwól dziecku obsługiwać pojazdu bez nadzoru. Nie spuszczaj dziecka z oczu podczas jazdy modelem.
NL - Om ongevallen en letsels te voorkomen, mag het kind het voertuig NOOIT zonder toezicht besturen. Verlies het kind nooit uit het oog wanneer het aan het spelen met een model is.
SK - Aby sa zabránilo nehodám a zraneniam, dieťa NIKDY nesmie vozidlo viesť bez dozoru. Keď sa dieťa hrá s modelom, nikdy ho nestrácajte z dohľadu.

DE - Mit dem Modell darf NICHT auf öffentlichen Straßen oder Plätzen oder sonstigen gefährlichen Stellen gefahren werden. Betreiben Sie das Modell nur an Orten wie z. B. private Parkplätze, Privatgrundstücke oder an sonstigen ungefährlichen Plätzen. Achten Sie darauf, das keine Menschen oder Tiere gefährdet sind.
GB - DO NOT use the vehicle on public roads or places or other dangerous locations. ONLY operate the Ride On Car in places such as private parking, private land or other safe locations. Make sure that no person or animal is endangered.
FR - Il n’est pas autorisé avec le véhicule de se déplacer sue les voies ou des places pu bliques, des pentes ou autres endroits dangereux. Manoeuvrez le véhicule que dans des endroits tels que des parkings ou terrains privés ou autre emplacement pas dangereux. Assurez-vous qu’aucune personne ou animal soient menacés.
IT - È proibito guidare il modello su strade pubbliche, aere pubbliche, in discesa o altri luoghi pericolosi. Usare il modello solo in posti come parcheggio privato, terreno privato oppure luoghi non pericolosi. Fare attenzion e di non mettere in pericolo viti umane oppure animali.
ES - No usar el modelo en las vías pública o sitios, declive o sitios peligrosos. Usar el modelo solo en puestos como aparcamiento privados, terreno privado o otros sitios no peligrosos. Asegúrese, de no poner en riesgo personas o animales.
CZ - Model nesmí být používán na silnicích nebo na veřejných místech nebo na jiných nebezpečných místech. Model by měl být používán pouze v místech, jako jsou soukromá parkoviště, soukromé pozemky nebo na jiných bezpečných místech. Dávejte pozor, aby nedošlo k ohrožení jiných osob nebo zvířat.
PL - Nie wolno jeździć modelem po drogach publicznych, placach i innych niebezpiecznych miejscach. Model należy obsługiwać tylko w miejscach takich jak prywatne parkingi, posesje prywatne lub inne bezpieczne miejsca. Upewnij się, że żaden człowiek ani zwierzę nie jest narażone na niebezpieczeństwo.
NL - Het model mag NIET op wegen of op openbare plaatsen of op andere gevaarlijke plaatsen worden gebruikt. Het is enkel toegestaan het model op plaatsen zoals privéparkeerterreinen, privépercelen of andere beveiligde plekken te gebruiken. Zorg ervoor dat mensen of dieren niet in gevaar komen.
SK - Model sa NEMÔŽE používať na cestách alebo na verejných či iných nebezpečných miestach. Tento model by sa mal používať iba v miestach, ako sú súkromné parkoviská, súkromné pozemky alebo iné bezpečné miesta. Dajte pozor, aby ste neohrozili ľudí alebo zvieratá.

DE - Das Modell hält nach dem loslassen des Gaspedals, auf einer waagrechten Fläche selbstständig an. Das Fahrzeug besitzt keine zusätzliche Bremse, oder Feststellbremse. Betreiben Sie das Fahrzeug deshalb nicht an Steigungen oder Gefällen und sichern Sie es beim Abstellen gegen selbstständiges Wegrollen.

GB - The model stops after releasing the accelerator, independently on a horizontal surface. The vehicle has no brake or parking brake. Do not operate the vehicle uphill or downhill, and secure it when parking.

FR - Après avoir lâché la pédale des gaz (radiocommande), le modèle s'arrête par lui-même sur une surface horizontale. La voiture n'est pas équipée de freins ou frein à main. De ce fait n'utilisez pas ce modèle aux endroits pentus, ascendant ou descendant, et assurez-vous que une fois votre voiture parquée, celle-ci ne peut pas roulée par elle-même.

IT - Il modello frena automaticamente appena il bimbo lascia il pedale, posto che si trovi su una un´area piana. La vettura non è dotata né di freno manuale né freno di sicurezza. Non usare il modello in salita oppure discesa, si rischia di perdere e/o danneggiare sia il veicolo che altre cose/persone. Inoltre, assicurarsi che non possa muoversi o scivolare mentre è fermo.

ES - El modelo frena automáticamente cuando el niño deja el pedal. El vehículo no tiene frenos separados. No usar el modelo en subidas o declive, riesgo de perder o dañar el modelo. Asegurarse de que el vehículo no se mueve.

CZ - Po sundání nohy z plynového pedálu se model automaticky zastaví na vodorovném povrchu. Model nemá žádnou přídavnou brzdu nebo parkovací brzdu. Proto nesmí být vozidlo používáno na svazích nebo srázích a musí být zajištěno proti samovolnému rozjetí při parkování.

PL - Po zdjęciu stopy z pedału przyspieszenia model automatycznie zatrzymuje się w poziomie powierzchnia. Model nie posiada dodatkowego hamulca ani hamulca postojowego. Dlatego nie może pojazd musi być używany na zboczach lub zboczach i musi być zabezpieczony przed spontaniczny start podczas parkowania.

NL - Nadat de voet van het pedaal wordt genomen, stopt het model automatisch op een horizontaal oppervlak. Het model is voorzien van geen aanvullende remmen of parkeerrem. Het voertuig mag dus niet op hellingen worden gebruikt en moet het tijdens het parkeren tegen wegrollen worden beveiligd.

SK - Po stiahnutí nohy z plynového pedála sa model automaticky zastaví na vodorovnej ploche. Model nemá žiadnu pomocnú brzdu ani parkovaciu brzdu. Vozidlo sa preto nesmie používať na úbočiach alebo svahoch a musí byť pri odstavení zabezpečené proti samovoľnému pohybu.

DE - Achtung!
- Für ein sicheres Fahren stellen Sie zunächst sicher, dass Kinder zusätlich die folgenden Regeln begreifen und befolgen:
  - Immer gut festhalten.
  - Niemals ohne Schuhe fahren.
  - Niemals bei Dunkelheit fahren.
- Der Bausatz in unmontiertem Zustand darf nicht in die Hände von Kleinkindern gelangen, da dieser verschluckbare Kleinteile enthält.
  Die Montage sollte ausschließlich von einem Erwachsenen durchgeführt werden.

GB - Attention!
- For safe driving, you should make sure that your Child understand and adheres to the following rules:
  - Hold tight.
  - Never drive without shoes.
  - Never drive in the dark.
- Keep the not mounted kit away from small children as it contains swallowable parts.
  It must be assembled or checked by adult to make sure the car is assembled on the right way before playing.

FR - Attetion!
- Pour une utilisation sécurisée, vérifiez que l'enfant ai bien compris les règles suivantes et les respectera:
  - Toujours bien se tenir.
  - Ne jamais rouler sans chaussures.
  - Ne jamais rouler la nuit.
- Le kit à l'état non assemblé ne doit en aucun cas être à la portée des enfants, puisqu'il contient des pièces susceptibles d'être avalées.
  L´assemblage doit impérativement être effectué par un adulte.

IT - Attenzione!
- Per una guida sicura si dovrebbe fare in modo che il bambino comprende e segue queste regole:
  - Sempre tenersi bene.
  - Non guidare mai senza scarpe.
  - Non guidare mai al buio.
- Il Kit in stato non montato, non deve cadere nelle mani di bambini piccoli, in quanto contiene piccole parti che si possono inghiottire.
  Il montaggio deve essere effettuato solo da un adulto.

ES - Atención!
- Para una conducion segura debe asegurarse de que los niños entienden y obedezcan a las siguintes reglas:
  - Siempre tener bien.
  - Nunca conduzca sin zapatos.
  - Nunca conducir en la oscuridad
- El Kit en el estado no montado, no debe caer en las manos de los niños pequeños, ya que contiene piezas pequeñas que pueden ser tragadas.
  El montaje sólo debe ser realizado por un adulto.

CZ - Pozor!
- Pro zajištění bezpečné jízdy se nejprve ujistěte, že děti navíc pochopili následující zásady a budou je dodržovat:
  - vždy se pevně držíme.
  - nikdy nejezdíme bez bot.
  - nikdy nejezdíme po setmění.
- Nesestavený model mějte z dosahu malých dětí, obsahuje malé části, které lze spolknout. Sestavení a kontrola by měla být provedena dospělou osobou, aby byl automobil sestaven správným způsobem.

PL - Uwaga!
- W celu zapewnienia bezpiecznej jazdy należy najpierw upewnić się, że dzieci rozumieją poniższe zasady i że je przestrzegają:
  - Zawsze trzymaj się mocno.
  - Nigdy nie jeździmy bez butów..
  - Nigdy nie jeździmy po zmroku.
- Zestaw w stanie niezmontowanym nie może znajdować się w rękach małych dzieci, ponieważ zawiera małe części, które mogą zostać połknięte.
  Montaż powinien być przeprowadzony wyłącznie przez osobę dorosłą.

NL - Let op!
- Om veilig te rijden, zorg ervoor dat kinderen de volgende beginselen begrijpen en dat ze worden nageleefd:
  - Houd altijd vast.
  - Rijd nooit zonder schoenen.
  - Rijd nooit in het donker.
- Kleine kinderen mogen geen toegang tot een niet samengestelde set hebben omdat het kleine onderdelen bevat die kunnen worden ingeslikt.
  De installatie mag enkel door een volwassene worden uitgevoerd.

SK - Upozornenie!
- Za účelom zabezpečenia bezpečnej jazdy sa najprv uistite, že deti rozumejú nasledujúce zásady a že ich dodržiavajú:
  - Vždy sa pevne držíme.
  - Nikdy nejazdíme bez topánok.
  - Nikdy nejazdíme po zotmení.
- Malé deti mať prístup k nezloženej súprave nesmú, pretože obsahuje malé časti, ktoré by mohli byť prehltnuté. Montáž môže vykonávať iba dospelá osoba.

DE - Ersatzteile

Lenkstange	413414
Lenkrad	412539

GB - Spare Parts

Handlebar	413414
Steering wheel	412539

FR - Pièces de rechange

Guidon Porteur	413414
Volant directionnel	412539

IT - Pezzi di ricambio

Barra direzionale	413414
Sterzo	412539

ES - piezas de repuesto

Manillar	413414
Volante	412539

CZ - Náhradní díly

řídítka	413414
Volant	412539

PL - Części zamienne

Kolumna kierownicy	413414
Kierownica	412539

NL - Reserveonderdelen

Stuurkolom	413414
Stuurwiel	412539

SK - Náhradné diely

Stĺpik riadenia	413414
Volant	412539

Irrtum und technische Änderungen vorbehalten. Copyright JAMARA e.K. 2024
Kopie und Nachdruck, auch auszugsweise, nur mit Genehmigung von JAMARA e.K.

All rights reserved. Copyright JAMARA e.K. 2024
Copying or reproduction in whole or part, only with the expressed permission of JAMARA e.K.

just play

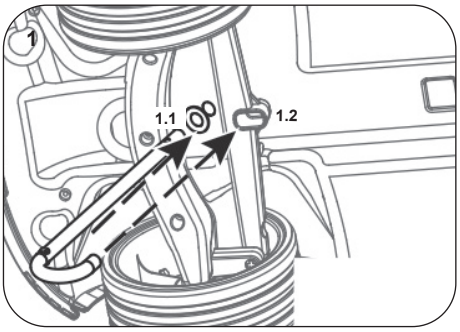

DE

1. **Montage Lenksäule**
   Schieben Sie die Lenksäule von unten nach oben durch das Loch in der Karosserie (1.1). Stecken Sie das gebogene Ende der Lenksäule in die Aussparung unten an der Karosserie. (1.2)

GB

1. **Assembling the steering column**
   Slide the steering column from bottom to top through the hole in the body (1.1). Insert the bent end of the steering column into the gap at the bottom of the body. (1.2)

FR

1. **Montage de la colonne de direction**
   Appuyez sur la colonne de direction du bas vers lehaut à travers le trou dans la carrosserie (1.1). Insérez l´extrémité coudée de la colonne de direction dans l´encoche de la carrosserie (1.2)

IT

1. **Montaggio della colonna di sterzo**
   Spingere la colonna di sterzo dal basso all'alto attraverso il foro nella carrozzeria (1.1). Inserire la parte finale piegata della colonna di sterzo nel incavo nella parte inferiore della carrozzeria. (1.2)

ES

1. **Montaje de la columna de dirección**
   Empuje la columna de dirección de abajo hacia arriba a través del agujero en la carrocería (1.1). Inserir la parte final curvado de la columna de dirección en la cavidad en la parte inferior de la carrocería. (1.2)

CZ

1. **Montáž řídící tyče**
   Prostrčte řídící tyč zespodu nahoru skrz otvor v karosérii (1.1). Vložte zahnutý konec řídící tyče do otvoru na spodní části karosérie. (1.2)

PL

1. **Montaż kolumny kierownicy**
   Wsuń kolumnę kierownicy z dołu do góry przez otwór w nadwoziu (1.1). Włóż zagięty koniec kolumny kierownicy do wnęki w dolnej części nadwozia (1.2)

NL

1. **Stuurkolom monteren**
   Schuif de stuurwielkolom vanaf onderkant naar boven door de opening in de carrosserie (1.1). Steek het gebogen uiteinde van de stuurkolom in de uitsparing onderaan de carrosserie. (1.2)

SK

1. **Montáž stĺpika riadenia**
   Vložte stĺpik riadenia zdola nahor cez otvor v karosérii (1.1). Zakrivený koniec stĺpika zasuňte do priehlbiny v spodnej časti karosérie. (1.2)

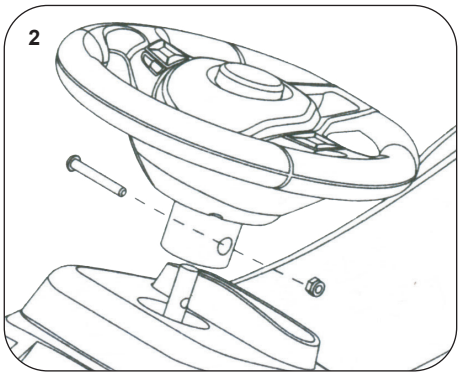

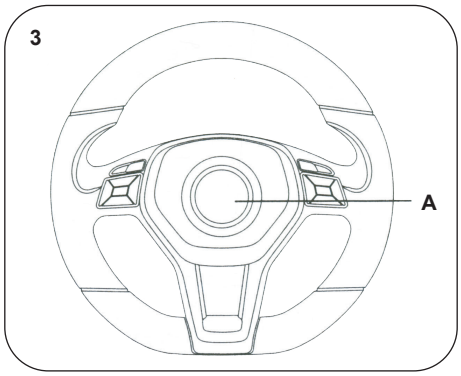

DE

2. **Montage Lenkrad**
   Setzen Sie das Lenkrad auf die dafür vorhergesehene Stelle. Schrauben Sie Mutter und Schraube fest.
3. **Funktion des Lenkrads**
   Hupe (A): Kann durch drücken aktiviert werden

GB

2. **Steering wheel assembly**
   Please install the steering wheel to the specific place and use Screw and hex nut to screw it tightly after you make sure the steering wheel is in the right place.
3. **Functions of the steering wheel**
   Horn (A): Horn sound can be activated when press

FR

2. **Montage du volant**
   Placez le volant sur ce site imprévu. Vissez l'écrou et la vis.
3. **Fonctions de la volant directionnel**
   Klaxon (A): La pression du klaxon le déclenche

IT

2. **Montaggio volante**
   Posizionare il volante nella posizione prevista. Fissare il dado e la vite.
3. **Funzioni del volante**
   Clacson (A): Può essere attivato premendo

ES

2. **Montaje del volante**
   Coloque el volante en el sitio previsto. Atornille la tuerca y el tornillo.
3. **Funciónes de la volante**
   Claxon (A): Se puede activar presionando

CZ

2. **Montáž volantu**
   Nasaďte volant na řídící tyč do určené polohy a zajistěte jej šroubem a maticí.
3. **Funkce volantu**
   Houkačka (A): zvuk se aktivuje stisknutím

PL

2. **Montaż kierownicy**
   Umieść kierownicę w przewidzianej dla niej pozycji. Dokręcić nakrętkę i śrubę.
3. **Funkcje kierownicy**
   Klakson (A): Może być aktywowany przez naciśnięcie

NL

2. **Stuurwiel installeren**
   Plaats het stuurwiel op aangegeven plaats. Draai de schroef en de moer vast.
3. **Functies van het stuurwiel**
   Claxon (A): Door het drukken erop wordt de claxon geactiveerd.

SK

2. **Montáž volantu**
   Volant umiestnite na príslušné miesto. Utiahnite maticu a skrutku.
3. **Funkcie volantu**
   Klaksón (A): Stlačenie spôsobí zapnutie klaksóna.

DE - Servicehändler | **GB** - Service centre | **FR** - Revendeur de service | **IT** - Centro assistenza | **ES** - Servicio asistencia
CZ - Servisní centrum | **SI** - Servisni prodajalec | **HR** - Servisni centar | **HU** - Szerviz Kereskedő

DE - Reitter Modellbau Versand, Patricia Reitter, Degerfeldstrasse 11, DE-72461 Albstadt, Tel +49 (0) 7432 9802700, Fax +49 (0) 7432 2009594, info@modellbauversand.de, www.modellbauversand.de
DE - Mooser T-Trade, Thomas Mooser, Bürgermeister-Koch-Str. 32a, DE-82178 Puchheim, Tel +49 (0) 89 17929867, Fax +49 (0) 89 17929869, info@mooser-t-trade.de, www.mooser-t-trade.de
EU - JAMARA e.K., Am Lauerbühl 5, DE-88317 Aichstetten, Tel +49 (0) 7565 9412-0, Fax +49 (0) 7565 9412-23, info@jamara.com, www.jamara.com
CH - Modellbau Zentral, Peter Hofer, Bresteneggstrasse 2, CH-6460 Altdorf, Tel +41 79 429 62 25, Mobil +41 41 870 02 13, info@modellbau-zentral.ch, www.modellbau-zentral.ch
CZ - PenTec s.r.o., Distributor Jamara for Czech Republic and Slovakia, Veleslavínská 30/19, CZ-162 00 Praha 6, Tel +420 235 364 664, Mobil +420 739 075 380, servis@topdrony.cz, www.topdrony.cz
HR - Viva-net d.o.o., Distributor Jamara for Croatia, Ante Topic - Mimare 8, HR-10000 Zagreb-Susedgrad, info@viva-net.hr, www.viva-net.hr
HU - Nettrade Kft., Distributor Jamara for Hungary, 1033 Budapest, Hévízi út 3/b, Tel +36 30 664 3835, ugyfelszolgalat@kreativjatek.hu

JAMARA e.K.
Am Lauerbühl 5 - DE-88317 Aichstetten
Tel. +49 (0) 75 65/94 12-0 - Fax +49 (0) 75 65/94 12-23

info@jamara.com ● www.jamara.com
Service - Tel. +49 (0) 75 65/94 12-777
service@jamara.com

UK CA

Manufacturer:
RASTAR GROUP
www.rastar.com